COPYRIGHT EUROWAGON, s.r.o.®

| Přívodní hadice a kabely | |
|---|---|
| Vodovodní hadice: | ✗ |
| Odpadní hadice: | ✗ |
| Elektrický kabel: | ✓ |

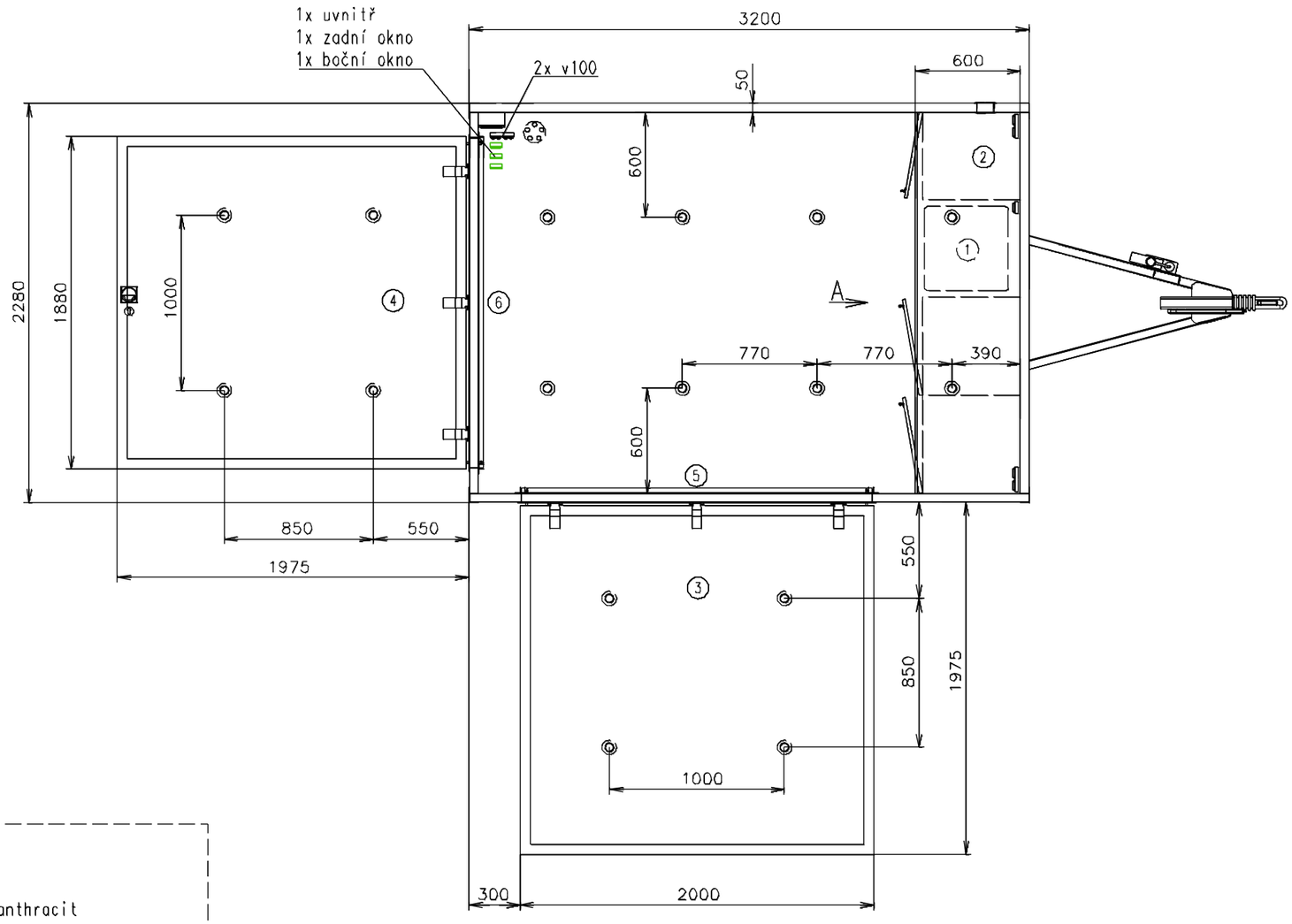


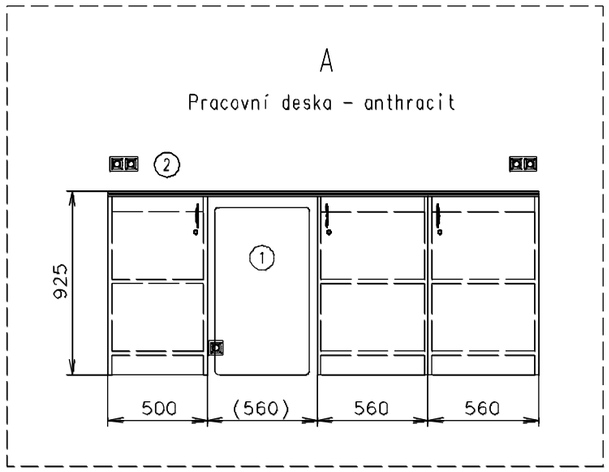


(Na 3D pohledech není zobrazena instalace vody a elektřiny)

Poznámky:

| | | | |
|---|---|---|---|
| Vnitřní výška: | 2100 mm | Celková hmotnost: | 1300 kg |
| Barva: | RAL 9010 | Pohotovostní hmotnost-odhad: | 1000 kg |
| Podlaha: | PVC černá | Vzdálenost středu kol od zadu: | 1620 mm |
| Datum: | 7.8.2015 | Kola: | 165 R13C |
| EUROWAGON | | Číslo výkresu: | PROM02-32-1_1/2 |

COPYRIGHT EUROWAGON, s.r.o.®

| Přívodní hadice a kabely | |
|---|---|
| Vodovodní hadice: | ✗ |
| Odpadní hadice: | ✗ |
| Elektrický kabel: | ✓ |

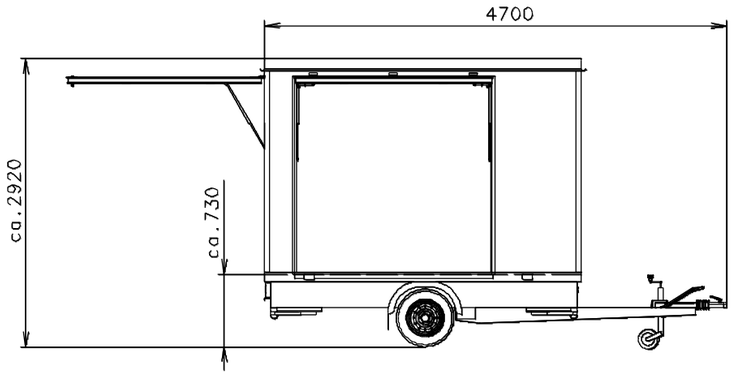


Elektrická přípojka (na šasi)(230V-16A)

Dvojzásuvka 230V

Vypínač světel

Rozvaděč (pod stropem)

Bodovka (12V)

Větračka ø120

① Lednice

② Kávovar

③ VIP schody (2 díly) + 2x zábradlí

④ VIP schody + 2x zábradlí

⑤ Výklopné okno – pístnice (1x 500N + 1x 750N) / 890mm, 2x karhák, 2x madlo

⑥ Výklopné okno – pístnice (1x 500N + 1x 750N) / 890mm, 1x klika venku zápustná, dlouhá FAB, 2x madlo

(Na 3D pohledech není zobrazena instalace vody a elektřiny)

Poznámky:

| | | | |
|---|---|---|---|
| Vnitřní výška: | 2100 mm | Celková hmotnost: | 1300 kg |
| Barva: | RAL 9010 | Pohotovostní hmotnost-odhad: | 1000 kg |
| Podlaha: | PVC černá | Vzdálenost středu kol od zadu: | 1620 mm |
| Datum: | 7.8.2015 | Kola: | 165 R13C |
| EUROWAGON | | Číslo výkresu: | PROM02-32-1_2/2 |