COPYRIGHT EUROWAGON, s.r.o.®

| Přívodní hadice a kabely | |
|---|---|
| Vodovodní hadice: | ✗ |
| Odpadní hadice: | ✗ |
| Elektrický kabel: | ✓ |

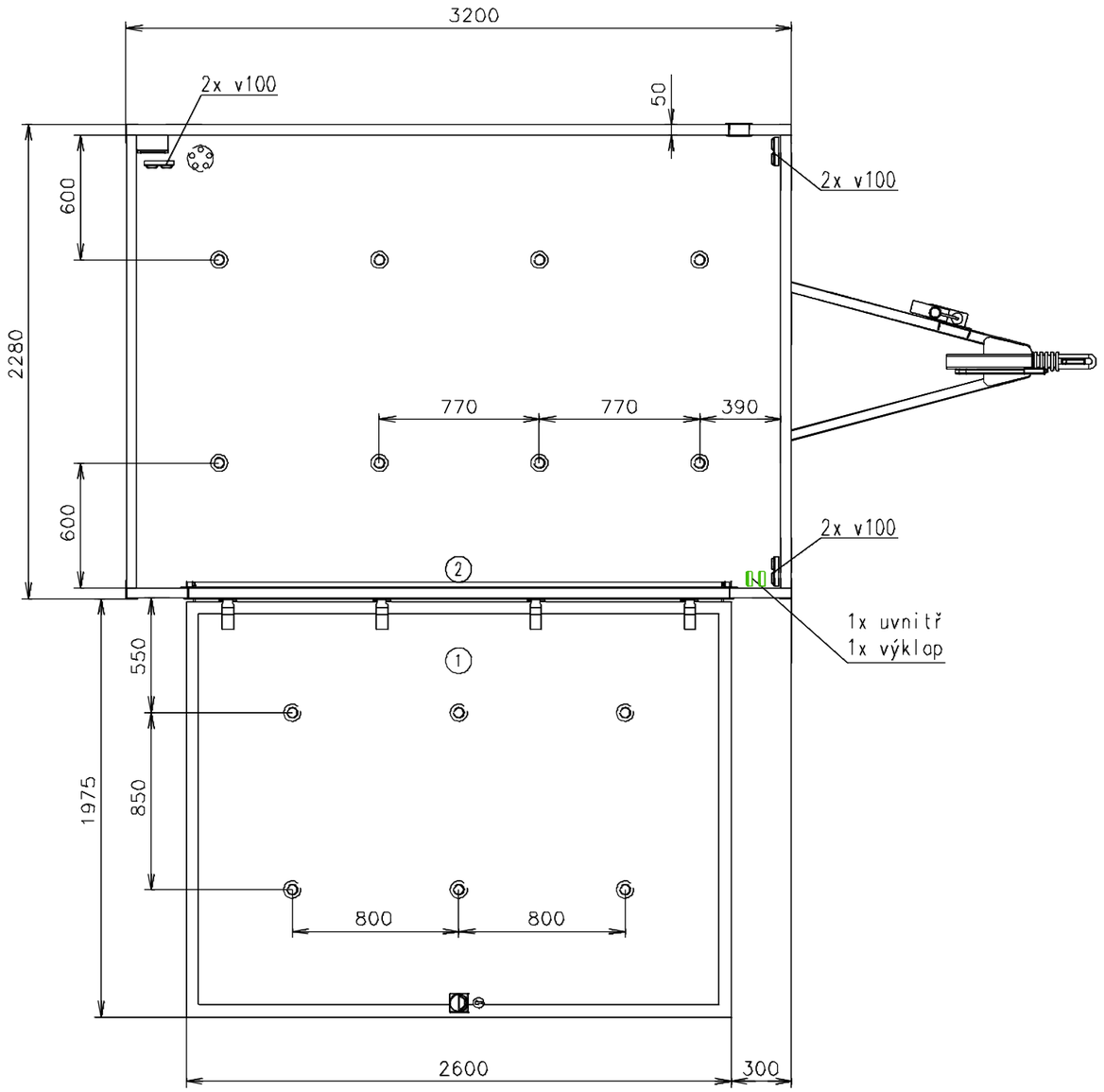


(Na 3D pohledech není zobrazena instalace vody a elektřiny)

Poznámky:

| | | | |
|---|---|---|---|
| Vnitřní výška: | 2100 mm | Celková hmotnost: | 1000 kg |
| Barva: | RAL 9010 | Pohotovostní hmotnost-odhad: | 800 kg |
| Podlaha: | PVC černá | Vzdálenost středu kol od zadu: | 1620 mm |
| Datum: | 7.8.2015 | Kola: | 155 R13 |
| EUROWAGON | | Číslo výkresu: | PROM01-32-1_1/2 |

| Přívodní hadice a kabely | |
|---|---|
| Vodovodní hadice: | ✗ |
| Odpadní hadice: | ✗ |
| Elektrický kabel: | ✓ |

COPYRIGHT EUROWAGON, s.r.o.®

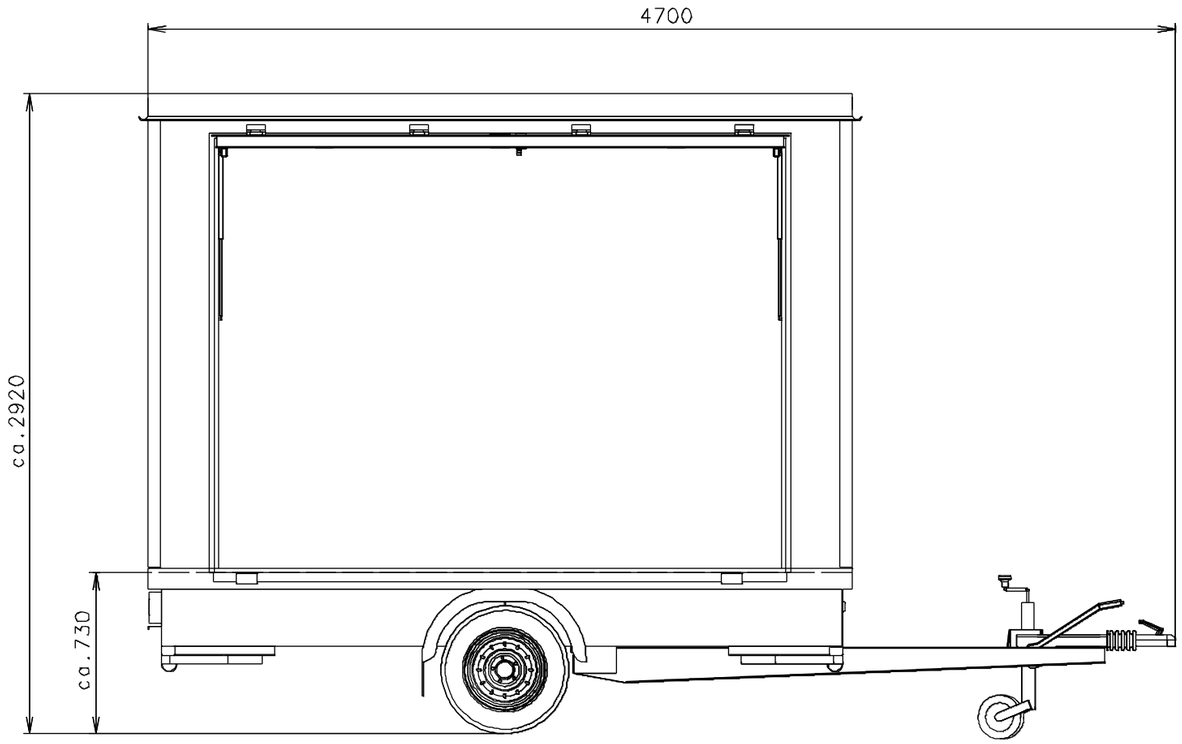


- Elektrická přípojka (na šasi)(230V-16A)
- Dvojzásuvka 230V
- Vypínač světel
- Rozvaděč (pod strapem)
- Bodovka (12V)
- Větračka ø120
- ① VIP schody (2 díly) + 2x zábradlí
- ② Výklopné okno - pístnice 2x 750N / 890mm, 1x klika venku zápustná, dlouhá FAB, 2x madlo

Poznámky:

| | | | |
|---|---|---|---|
| Vnitřní výška: | 2100 mm | Celková hmotnost: | 1000 kg |
| Barva: | RAL 9010 | Pohotovostní hmotnost-odhad: | 800 kg |
| Podlaha: | PVC černá | Vzdálenost středu kol od zadu: | 1620 mm |
| Datum: | 7.8.2015 | Kola: | 155 R13 |
| EUROWAGON | | Číslo výkresu: | PROM01-32-1_2/2 |

(Na 3D pohledech není zobrazena instalace vody a elektřiny)