Přívodní hadice a kabely	
Vodovodní hadice:	✗
Odpadní hadice:	✗
Elektrický kabel:	✓

COPYRIGHT EUROWAGON, s.r.o.®

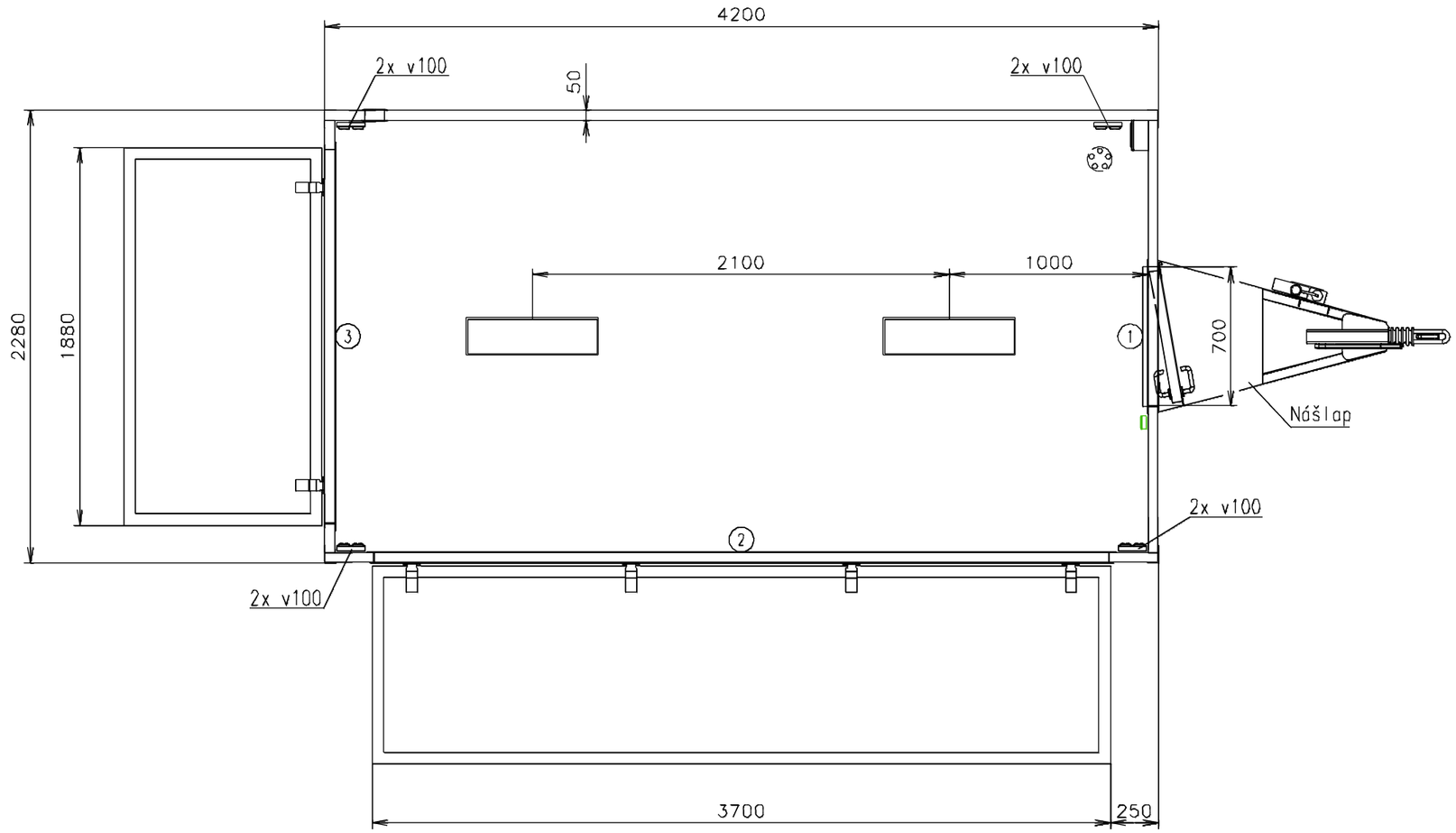

Poznámky:

Vnitřní výška:	2100 mm	Celková hmotnost:	1300 kg
Barva:	RAL 9010	Pohotovostní hmotnost-odhad:	900 kg
Podlaha:	PVC šedá	Vzdálenost středu kol od zadu:	2120 mm
Datum:	27.8.2015	Kola:	195/50 B10
EUROWAGON		Číslo výkresu: SALE3-42-1_1/2	

(Na 3D pohledech není zobrazena instalace vody a elektřiny)

Přívodní hadice a kabely	
Vodovodní hadice:	✗
Odpadní hadice:	✗
Elektrický kabel:	✓

COPYRIGHT EUROWAGON, s.r.o.®

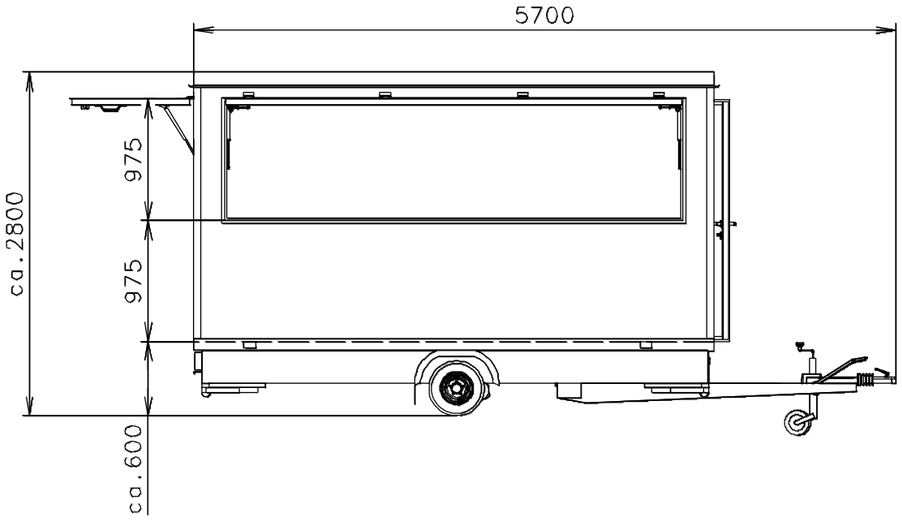

Elektrická přípojka (na šasi)(230V-16A)

Dvojzásuvka 230V

Vypínač světel

Rozvaděč (pod stropem)

Zářivka standard

Větračka ø120

1 Dveře - klika venku standard, uvnitř standard, dlouhá FAB

2 Výklopné okno - pístnice 2x 500N / 585mm, 2x karhák, 2x madlo

3 Výklopné okno - pístnice (1x 250N + 1x 500N) / 585mm, 2x karhák, 2x madlo

(Na 3D pohledech není zobrazena instalace vody a elektřiny)

Poznámky:

Vnitřní výška:	2100 mm	Celková hmotnost:	1300 kg
Barva:	RAL 9010	Pohotovostní hmotnost-odhad:	900 kg
Podlaha:	PVC šedá	Vzdálenost středu kol od zadu:	2120 mm
Datum:	27.8.2015	Kola:	195/50 B10
EUROWAGON		Číslo výkresu: SALE3-42-1_2/2	